BROSA	**Anfrage/Auftragserfassung** Kraftmesslasche Typ 0111	Dokumenten-Nr. FB 4.2.5 Seite 1 von 1 Stand: 05.11.2008

Kunde:_____ Menge:_____

Verwendungszweck:_____

Messbereich : _____(kN/t)
Grenzlast : ◯ Standard 150% ◯ _____%
Bruchlast : ◯ Standard 300% ◯ _____%

Schutzart : ◯ Standard IP67 ◯ Optional IP69K
Betriebstemp. : ◯ Standard -40 bis +80°C ◯ _____
Genauigkeit : ◯ Standard 1% ◯ _____%

Toleranzen für:
Bohrung:
Bolzen:

A	
B	
C	
D	
E	

Weitere erforderliche Abmaße bitte einzeichnen!

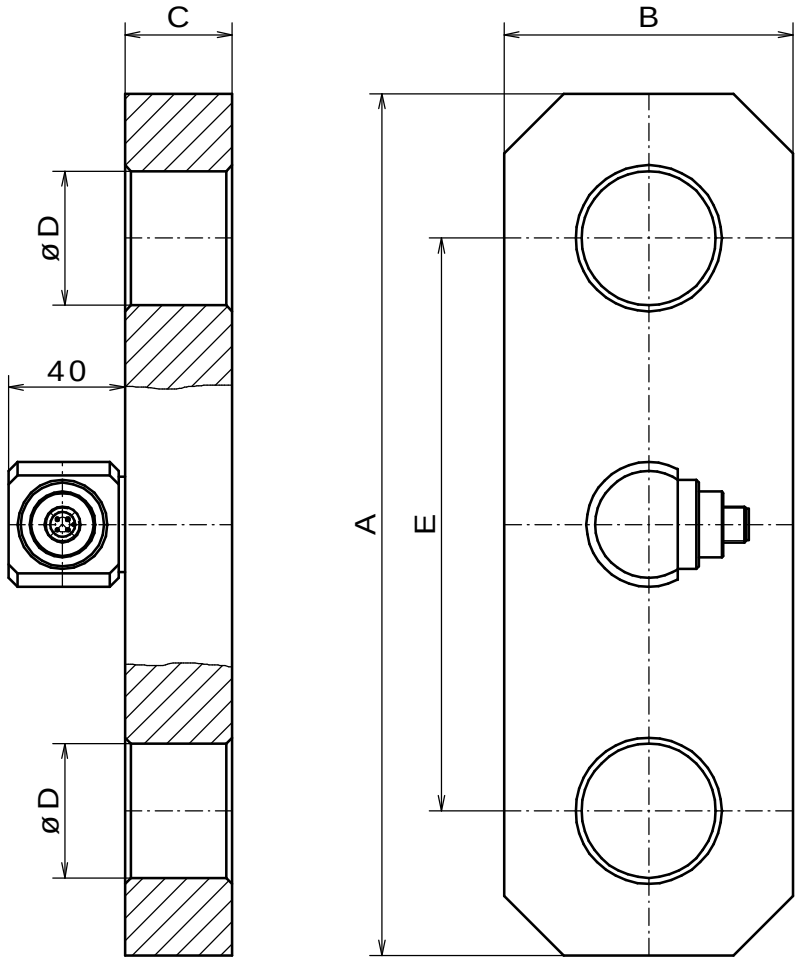

Versorgungsspannung : ◯ Standard 10-30 VDC ◯ _____
Ausgangssignal : ◯ Standard 4-20 mA ◯ 0-10 V ◯ _____
Elektrischer Anschluss : ◯ Standard Stecker M12x1
: ◯ Stecker_____
: ◯ Kabeltyp / Kabellänge _____/_____
Empfindlichkeit (Zusätzlich für passive Sensoren) : ◯ Standard 1mV/V ◯ _____mV/V
Kundenspezi liegt bei ◯ Ja ◯ Nein Einbausituation liegt bei ◯ Ja ◯ Nein
Redundanz ◯ Ja ◯ Nein

Sonstige Besonderheiten/
Technische Anforderungen:

Ansprechpartner: _____ Datum: _____
Unterschrift: _____ Tel.: _____ email: _____